Heitzmann

Ihre Nr. 1 für Holzheizungen

Technische Daten & Einbaumasse
MV 55- 80 (S- Seitenschacht)

Seitenschacht wahlweise rechts oder links.

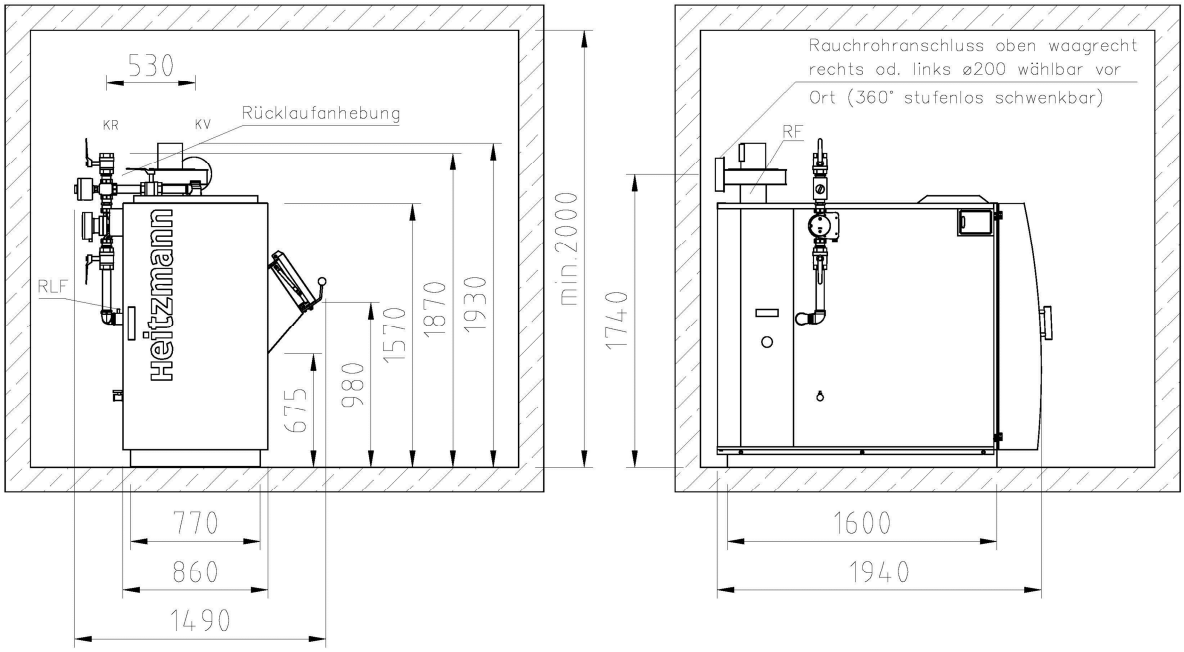

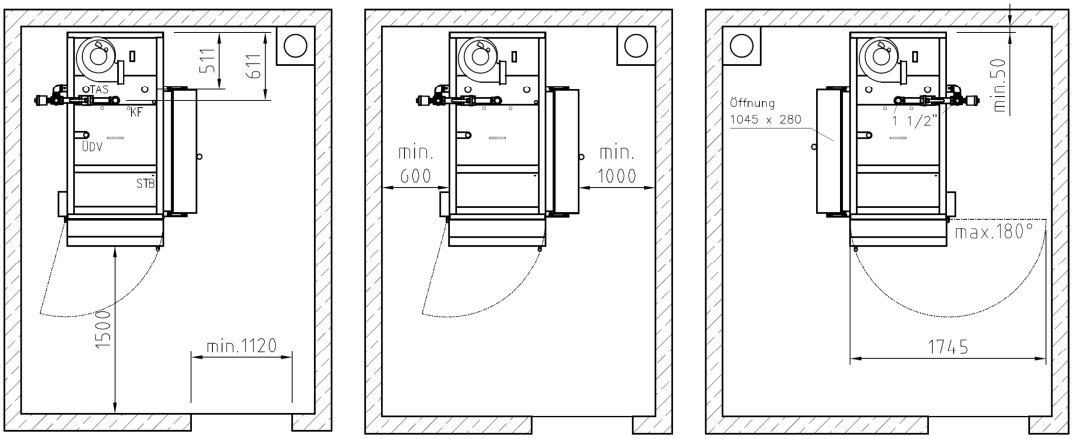

Technische und Maß Änderungen vorbehalten.

Technische Daten 1m Stückholzkessel MV 55-80 S						
Type		MV55 S	MV60 S	MV70 S	MV80 S	
Nennleistung	P	49	60	70	80	kW
Teillast	P	-	49	55	60	kW
Kesselhöhe	H	1570	1570	1570	1570	mm
Kesselbreite	B	1210	1210	1210	1210	mm
Kesseltiefe	T	1940	1940	1940	1940	mm
Füllöffnung Füllraum	HxB V	350x600 490	350x600 490	350x600 490	350x600 490	mm l
Einbringmasse	H B T	1570 1100 1820	1570 1100 1820	1570 1100 1820	1570 1100 1820	mm mm mm
Rauchrohrhöhe Waagerecht mitte		1740	1740	1740	1740	mm
Rauchrohrdurchmesser	D	200	200	200	200	mm
Kamindurchmesser min.	D	200	200	200	200	mm
Vorlauf-Rücklauf-Höhe- Stutzen	KR KV	1870 1700	1870 1700	1870 1700	1870 1700	mm
Betriebsdruck max.	p	3	3	3	3	bar
Betriebstemperatur max.	T	95	95	95	95	°C
Wasserinhalt	V	250	250	250	250	l
Kessel-Label		A+	A+	A+	-	
Verbund-Label inkl. Regelung		A+	A+	A++	-	

Legende		
KV	Kesselvorlaufstutzen $1^1/_2$“	Rohranschluss $1^1/_2$“ IG
KR	Kesselrücklaufstutzen $1^1/_2$“	Rohranschluss $1^1/_2$“ IG
E	Entleerung	$^3/_4$“ Muffe
KF	Kesselfühler	Tauchhülse
RLF	Rücklauffühler	Tauchhülse
TAS	Thermische Ablaufsicherung Kaltwasseranschluss Ablauf	 $^3/_4$“ Muffe $^3/_4$“ Muffe
STB	Sicherheitstemperatur-begrenzer	Tauchhülse
RF	Rauchgasfühler	Tauchhülse
ÜDF	Überdruckventil	1“ Muffe

Heitzmann AG | Gewerbering 5 | CH-6105 Schachen
Telefon +41 (0) 41 499 61 61 | Telefax +41 (0) 41 499 61 62
mail@heitzmann.ch | www.heitzmann.ch